B-30KV-102M

30 kV · 青色円板形高電圧コンデンサ · 銅リード線

定格電圧	容量コード	リード材質
30 kV	102	銅線

外形寸法 (mm)

Φ20 / H11 / F12.5 mm

1,000 pF; M = ±20%; 範囲 800-1,200 pF. 製品画像は外観イメージであり、正確な寸法を示しません。

01 型番と主要仕様

型番	B-30KV-102M
外形寸法 (mm)	Φ20 / H11 / F12.5 mm
静電容量と範囲	1,000 pF; M = ±20%; 範囲 800-1,200 pF
許容差コード	K = ±10% / R = ±15% / M = ±20%

02 構造材料

封止材 / 誘電体	エポキシ樹脂 / 電子セラミック
電極 / はんだ	銀（銀面被覆率 99.99%）/ 環境配慮型すずはんだ
リード線	銅線、線径 0.6 / 0.8 mm（ご注文時に指定）

03 使用環境と試験

温度範囲	使用 -25～+125 °C、保管 -40～+85 °C
損失 / 絶縁	誘電正接 ≤ 1.0%、絶縁抵抗 ≥ 10,000 MΩ
耐電圧	端子間に定格電圧の 1.5～2.0 倍を 5 秒間印加
静電容量の測定条件	22 ± 2 °C、1.0 ± 0.2 V、1 ± 0.1 kHz

外形図と寸法記号

正面図と側面図 · 縮尺は正確ではありません

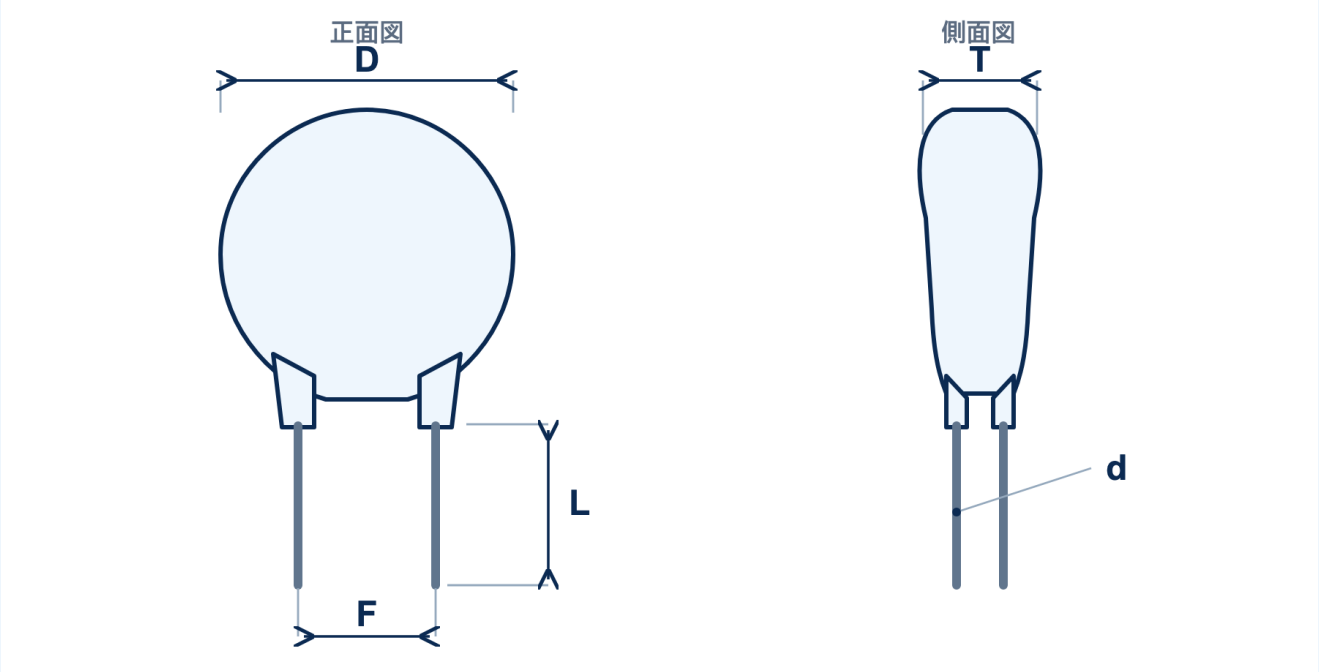

寸法記号

D / Φ	本体の正面直径: Φ20 mm
T	本体の側面厚さ H11 mm
F	リード間隔: F12.5 mm
L	リード長。ご注文時に指定
d	リード径 0.6 / 0.8 mm。採用径は発注仕様でご確認ください。

図面上の注意

図は寸法記号の位置を示すものです。製品画像と図は正確な縮尺や製造公差を規定しません。

外形寸法とリード径の単位は mm です。リード長と線径はご注文時に選択いただけます。

構造断面と材料

正面· 側面断面 · 縮尺は正確ではありません

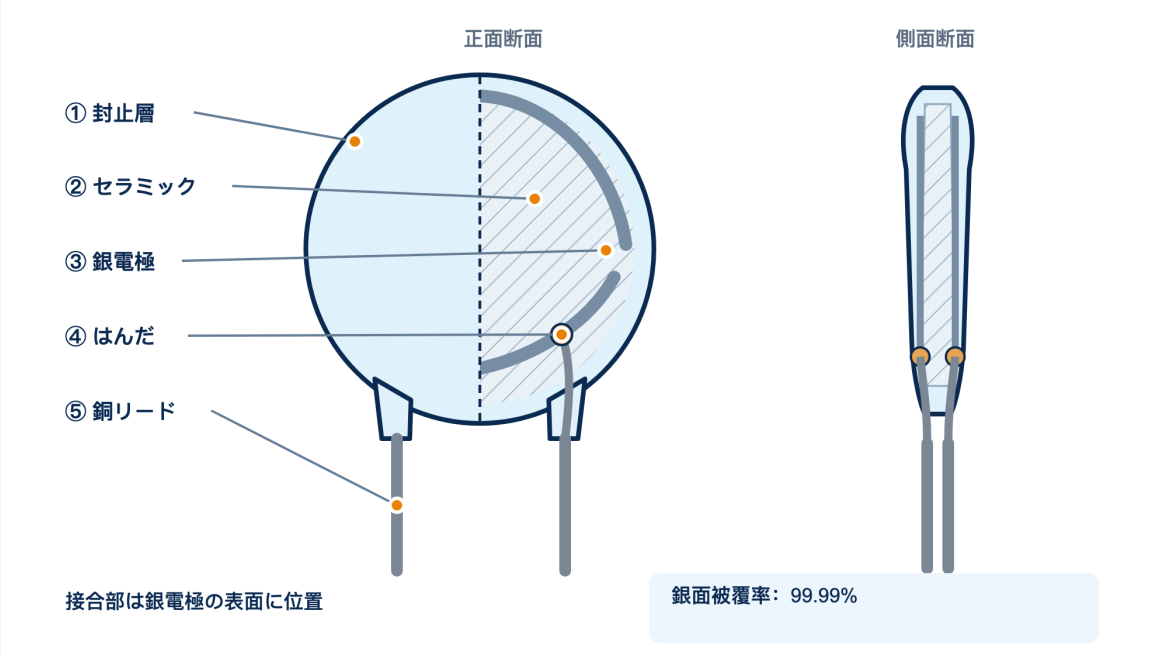

構成材料

① 封止層	エポキシ樹脂
② セラミック誘電体	電子セラミック
③ 電極	銀、銀面被覆率 99.99%
④ はんだ	環境配慮型すずはんだ
⑤ リード線	銅線、線径 0.6 / 0.8 mm (ご注文時に指定)

お問い合わせ

会社	厦門龍信信息技術有限公司
担当者	黄様
電話	+86 13376758235
メール	contact@xmlongxin.cn
所在地	中国広東省潮州市湘橋区意溪鎮東洋塭石橋頭