# B-15KV-501

15 kV · 青色円板形高電圧コンデンサ · 銅リード線

| 定格電圧 | 容量コード | リード材質 |
|---|---|---|
| 15 kV | 501 | 銅線 |

外形寸法 (mm)

Φ12 / H7 / F7.5 mm

500 pF; 許容差はご注文時に指定（K ±10% / R ±15% / M ±20%）. 製品画像は外観イメージであり、正確な寸法を示しません。

## 01 型番と主要仕様

| | |
|---|---|
| 型番 | B-15KV-501 |
| 外形寸法 (mm) | Φ12 / H7 / F7.5 mm |
| 静電容量と範囲 | 500 pF; 許容差はご注文時に指定（K ±10% / R ±15% / M ±20%） |
| 許容差コード | K = ±10% / R = ±15% / M = ±20% |

## 02 構造材料

| | |
|---|---|
| 封止材 / 誘電体 | エポキシ樹脂 / 電子セラミック |
| 電極 / はんだ | 銀（銀面被覆率 99.99%）/ 環境配慮型すずはんだ |
| リード線 | 銅線、線径 0.6 / 0.8 mm（ご注文時に指定） |

## 03 使用環境と試験

| | |
|---|---|
| 温度範囲 | 使用 -25～+125 °C、保管 -40～+85 °C |
| 損失 / 絶縁 | 誘電正接 ≤ 1.0%、絶縁抵抗 ≥ 10,000 MΩ |
| 耐電圧 | 端子間に定格電圧の 1.5～2.0 倍を 5 秒間印加 |
| 静電容量の測定条件 | 22 ± 2 °C、1.0 ± 0.2 V、1 ± 0.1 kHz |

# 外形図と寸法記号

正面図と側面図 · 縮尺は正確ではありません

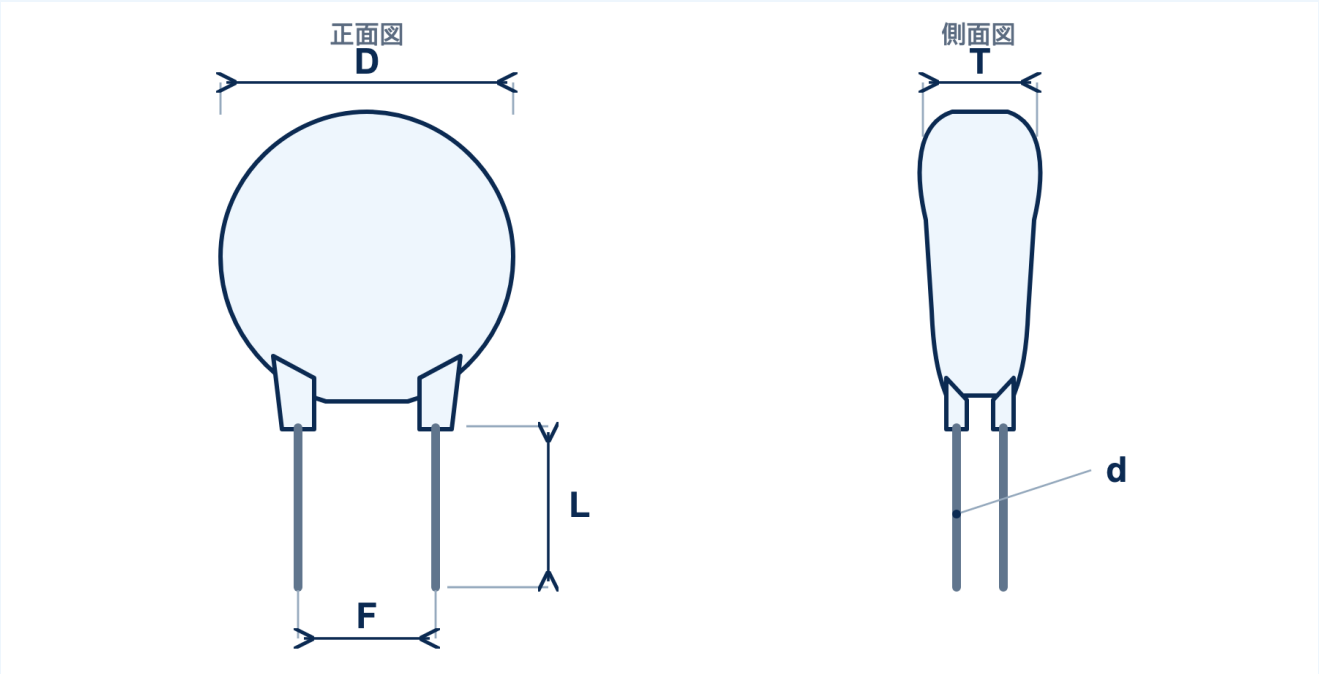


## 寸法記号

| | |
|---|---|
| D / Φ | 本体の正面直径: Φ12 mm |
| T | 本体の側面厚さ H7 mm |
| F | リード間隔: F7.5 mm |
| L | リード長。ご注文時に指定 |
| d | リード径 0.6 / 0.8 mm。採用径は発注仕様でご確認ください。 |

## 図面上の注意

図は寸法記号の位置を示すものです。製品画像と図は正確な縮尺や製造公差を規定しません。

外形寸法とリード径の単位は mm です。リード長と線径はご注文時に選択いただけます。

# 構造断面と材料

正面· 側面断面 · 縮尺は正確ではありません

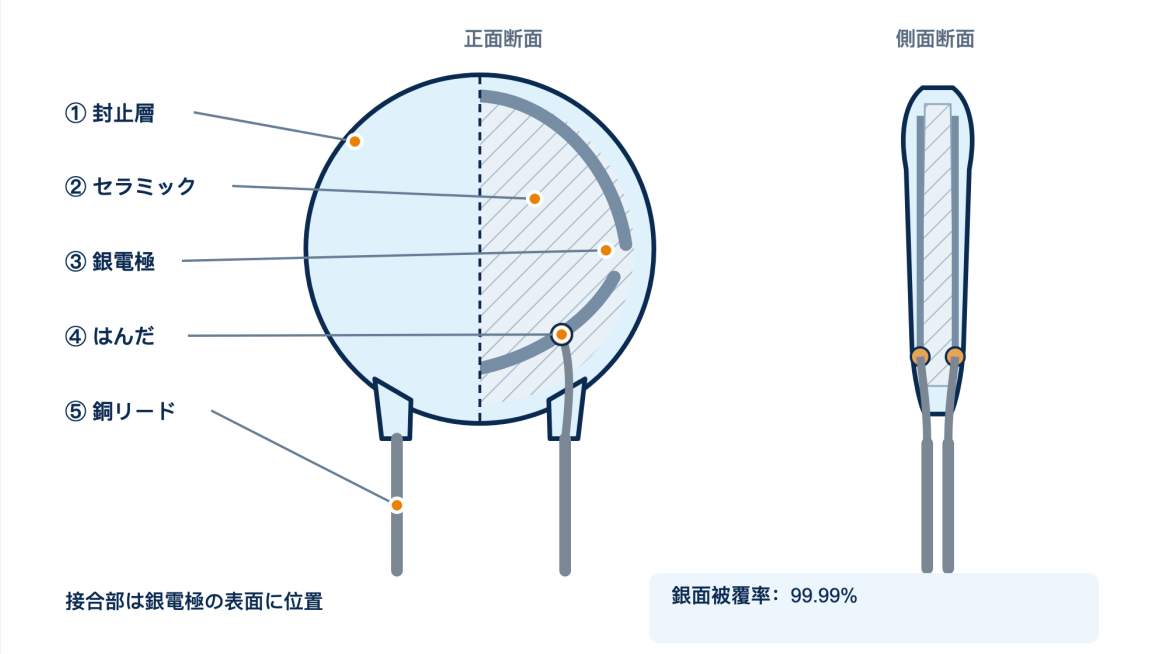


## 構成材料

| | |
|---|---|
| ① 封止層 | エポキシ樹脂 |
| ② セラミック誘電体 | 電子セラミック |
| ③ 電極 | 銀、銀面被覆率 99.99% |
| ④ はんだ | 環境配慮型すずはんだ |
| ⑤ リード線 | 銅線、線径 0.6 / 0.8 mm ( ご注文時に指定 ) |

## お問い合わせ

| | |
|---|---|
| 会社 | 厦門龍信信息技術有限公司 |
| 担当者 | 黄様 |
| 電話 | +86 13376758235 |
| メール | contact@xmlongxin.cn |
| 所在地 | 中国広東省潮州市湘橋区意溪鎮東洋塭石橋頭 |